LISTA RICAMBI - SPARE PARTS LIST - LISTA PIEZAS DE REPUESTO

TYPE OF EQUIPMENT	*MODEL*
MMA WELDING INVERTER	**SPARC 146**

SERIAL NO. FROM	*PAGE No.* **1** of **1**	*CODE* **99805991**	*WIRING DIAGRAM* **S9805094**	*PARTS DRAWING* **E9805151**	*DATE* **October 2021**
H-19-304994					

No.	P/N	DESCRIZIONE ARTICOLO	ITEM DESCRIPTION		QTY	
01	21600045	MANIGLIA RP160	HANDLE		1	
02	05000670	MANTELLO SPARC 146 HELVI	COVER SPARC 146		1	
03	22100040	PRESA DINSE 25MMQ X SPARC	25MM2 CONNECTOR		2	
04	04600331	MANOPOLA D.26 X POTENZ. ROSSA + INDICE	RED KNOB D.26 FOR POTENTIOM. + POINTER		1	
05	77650600	TARGA AD. FRONTALE SPARC 146	FRONT PANEL LABEL		1	
06	22735837	SCHEDA FRONTALE- CNT SPARC 140	FRONT PANEL PCB 120A		1	
07	26088013	VENTIL. 12VDC SD9025R1SL C/CONNETTORE	COOLING FAN 12VDC SD9025R1SL W/CONNECTOR		1	
08	21690905	DISTANZIALE X VENTILATORE 92X92 H=10	COOLING FAN SPACER 92X92 H=10MM		1	
09	33715283 9005	RETRO SPARC 146 NERO	BACK PANEL		1	
10	21690904	GRIGLIA PLASTICA X VENTILATORE 92X92 (C)	PLASTIC GRID FOR COOLIG FAN 92X92MM		1	
11	22200051	INT. BIPOLARE NERO NON LUMINOSO (C)	BIPOLAR SWITCH -BLACK		1	
12	20220019	CAVO NEOPR.3G1,5 MT.2,5 H07RN-F SP.SHUCO	INPUT CABLE 3X1,5 MT.2,5+SHUCO PLUG		1	
13	04600234	PRESSACAVO X CAVO D.10+VITE AUTOF.	CABLE CLAMP D.10 + SCREW		1	
14	22735841	SCHEDA MADRE SPARC 140 230V	POWER BOARD SPARC 120A		1	
15	33700476 9005	FONDO SPARC 146-186-226 NERO	BLACK BOTTOM PANEL FOR SPARC		1	
16	21690945	CORNICE FRONTALE SPARC 146-186-226	PLASTIC FRAME		1	

PROPRIETA' ESCLUSIVA & CONFIDENZIALE: questo documento contiene informazioni riservate di proprietà esclusiva di HELVI S.p.A. e non può essere duplicato o inviato a parti terze o usato per altri scopi senza il previo consenso scritto di HELVI S.p.A.

PROPRIÉTÉ EXCLUSIVE ET RÉSERVE: ce document contient des informations réservées de propriété exclusive de HELVI S. p. A. et ne doit pas être polycopié, communiqué à tiers ou utilisé pour autres buts sans l'expresse permission écrite de HELVI. S.p.A.

AUSSCHLIEßENDES EIGENTUM & VERTRAULICHKEIT: dieses Dokument enthält reservierten Informationen, die von ausschließendem Eigentum von HELVI S. p. A. sind. Diese Informationen dürfen nicht reproduziert, zu anderen Parteien mitgeteilt oder für irgendeinen Zweck ohne ausdrückliche geschriebene Erlaubnis von HELVI S.p.A. benutzt werden.

HELVI S.p.A. si riserva il diritto di modificare qualsiasi informazione qui sopra senza preavviso a seguito di possibili migliorie ai propri prodotti. Questo documento, le informazioni qui riportate e/o allegate sono soggetti alle condizioni generali di vendita in vigore con Voi.

En raison des costantes améliorations HELVI S.p.A. se réserve le droit de modifier n'importe quelles informations ci dessus sans notification préalable. Ce document, les informations rapportées et/ou annexées sont assujetties aux conditions générales de vente en vigueur avec Vous.

Auf Grund beständiger Verbesserungen HELVI S. p. A. reserviert das Recht, irgendein vom oben ohne vorherige Ankündigung zu ergänzen oder zu ändern. Dieses Dokument, die berichteten bzw. eingeschlossenen Informationen sind abhängig von der allgemeinen Verkaufsbedingungen in Kraft mit Ihnen

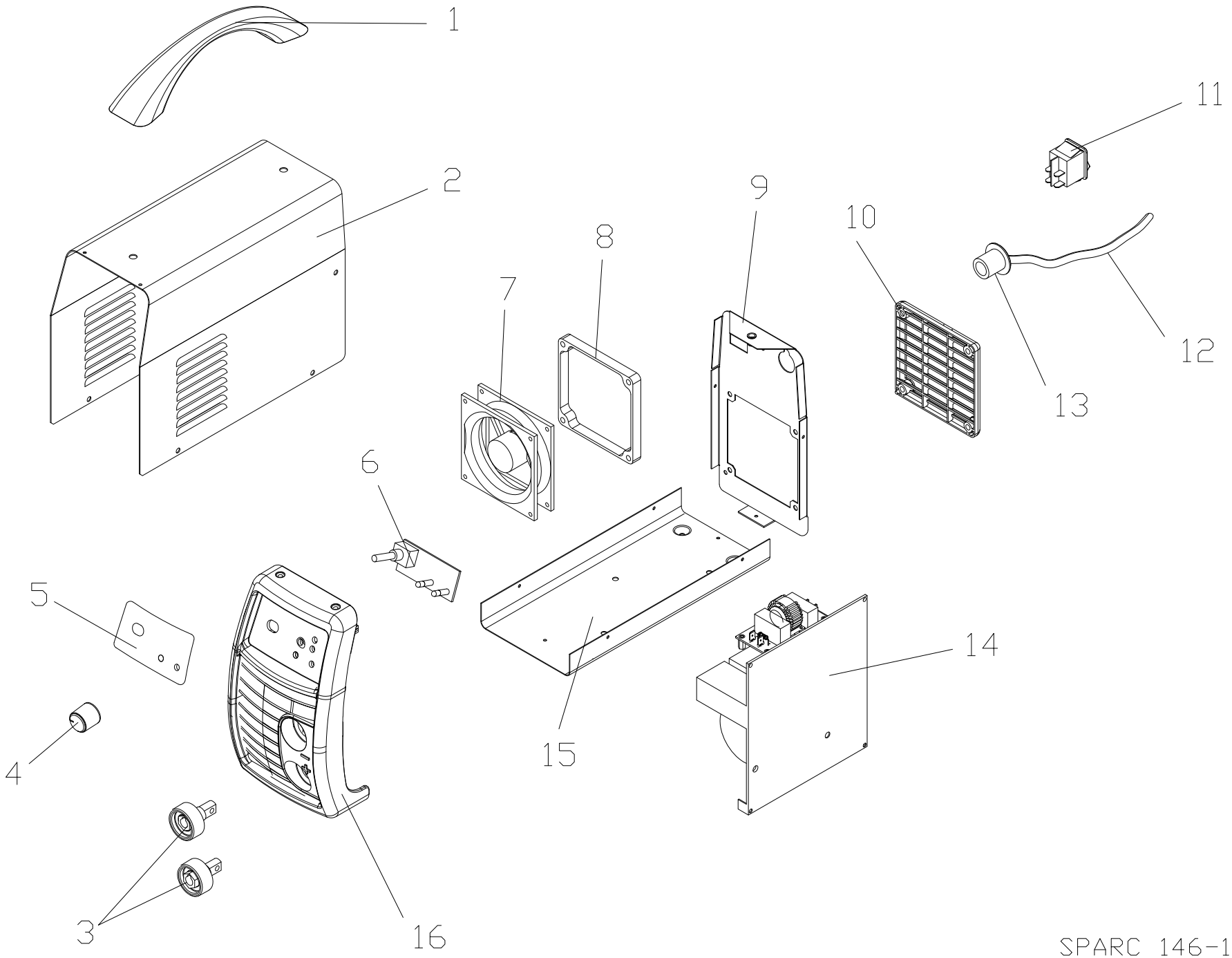

SPARC 146-186-226
E9805151

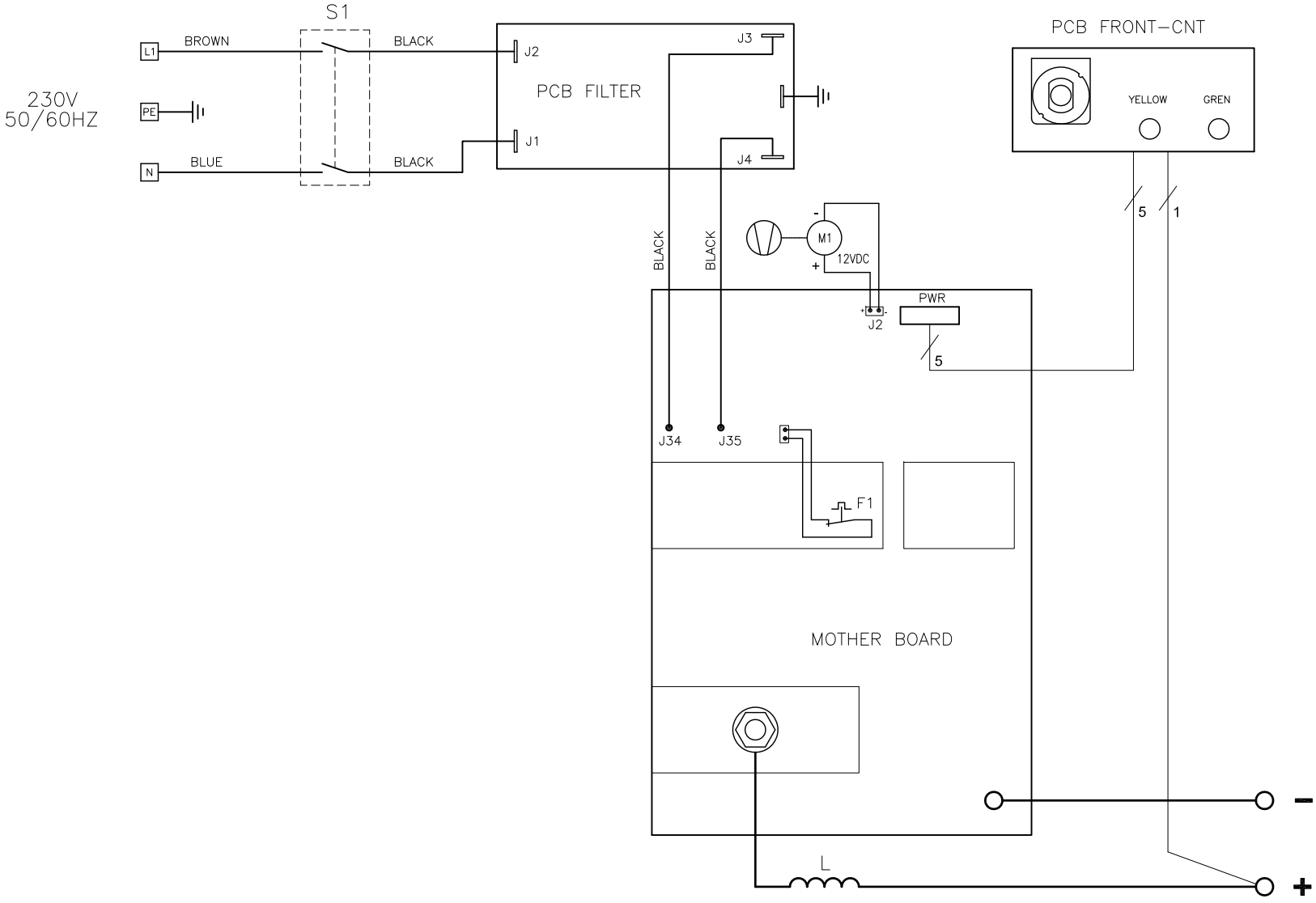

S1	ON – OFF	ON – OFF	ON – OFF	INTERRUPTOR ON – OFF	ON – OFF
M1	FAN	VENTILATOR	VENTILATEUR	VENTILADOR	VENTILATORE
F1	THERMOSTAT	THERMOSTAT	THERMOSTAT	TERMOSTAT	TERMOSTATO
L	INDUCTANCE	INDUCTIVITAT	INDUCTANCE	INDUCTANCIA	INDUTTANZA

Codice S9805094

Denominazione INVERTER SPARC 146 230V